DETALHE DE FIXAÇÃO DOS PILARES (01X)
ESCALA – 1:10

(1)

PM1– (x1) "PILARES TIPO–01"
"VER LOCAÇÃO EM FORMA"
#CH. VER SEÇÃO x20.0mm – (1x)

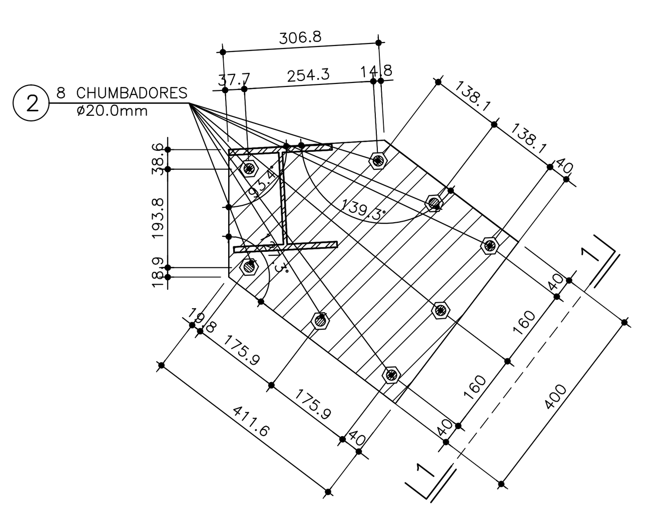

VISTA 1:1
ESCALA – 1:10

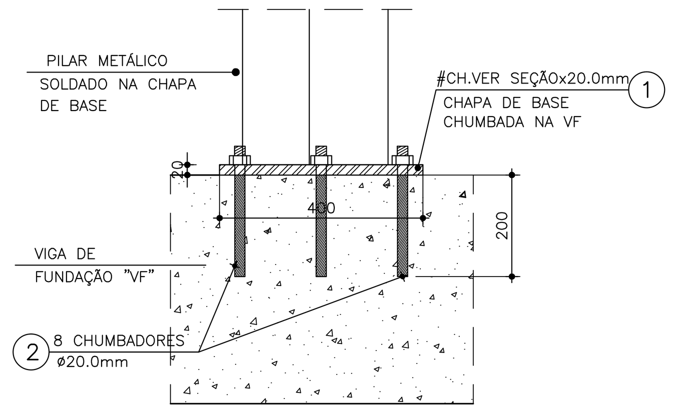

DETALHE DE FIXAÇÃO DOS PILARES (02X)
ESCALA – 1:10

(1)

PM2 E PM8 – (x2) "PILARES TIPO–06"
"VER LOCAÇÃO EM FORMA"
#CH. VE SEÇÃOx20.0mm – (2x)

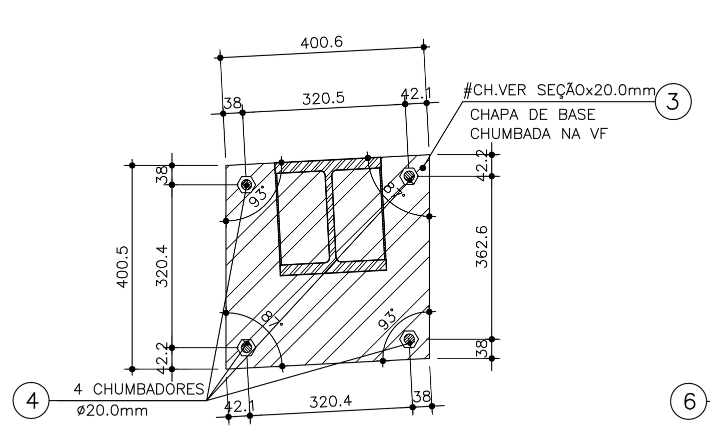

VISTA
ESCALA – 1:10

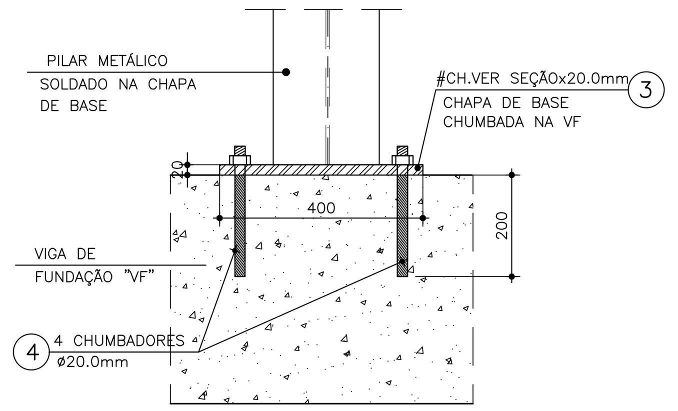

DETALHE DE FIXAÇÃO DOS PILARES (01X)
ESCALA – 1:10

(5)

PM3 – (x1) "PILARES TIPO–02"
"VER LOCAÇÃO EM FORMA"
#CH. VER SEÇÃOx20.0mm – (1x)

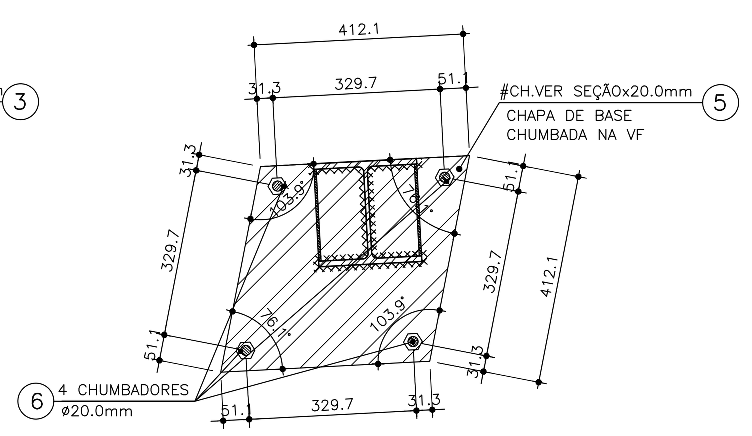

VISTA
ESCALA – 1:10

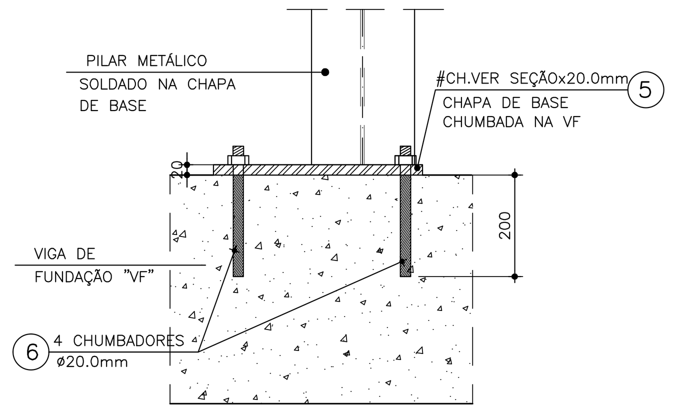

DETALHE DE FIXAÇÃO DOS PILARES (02X)
ESCALA – 1:10

(7)

PM4 E PM10 – (x2) "PILARES TIPO–04"
"VER LOCAÇÃO EM FORMA"
#CH. VER DETx25.0mm – (2x)

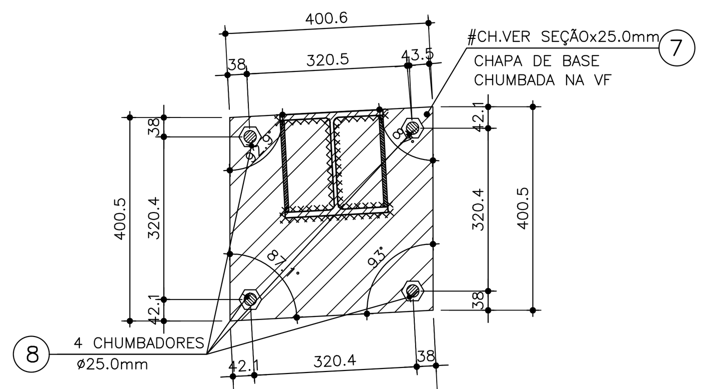

VISTA
ESCALA – 1:10

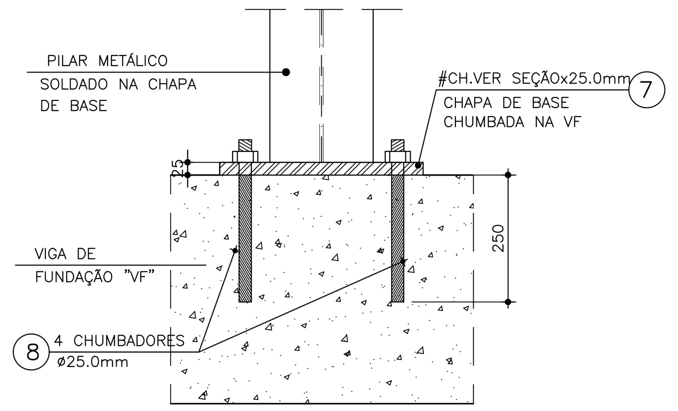

DETALHE DE FIXAÇÃO DOS PILARES (02X)
ESCALA – 1:10

(9)

PM5 E PM11 – (x2) "PILARES TIPO–03"
"VER LOCAÇÃO EM FORMA"
#CH. VER SEÇÃO x20.0mm – (2x)

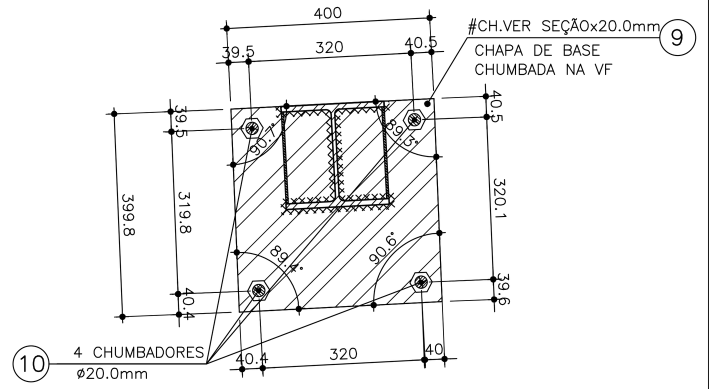

VISTA
ESCALA – 1:10

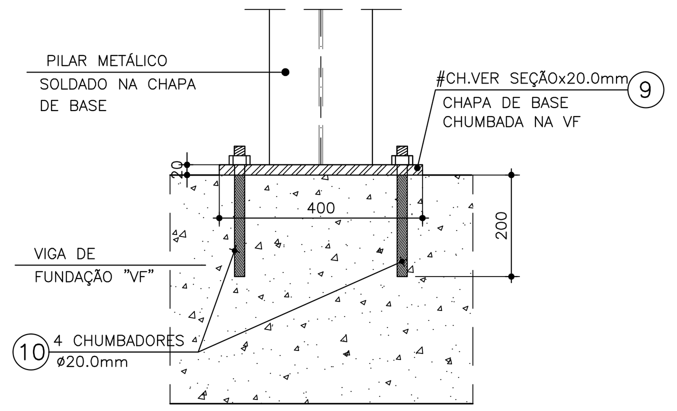

DETALHE DE FIXAÇÃO DOS PILARES (01X)
ESCALA – 1:10

(11)

PM6 – (x1) "PILARES TIPO–05"
"VER LOCAÇÃO EM FORMA"
#CH. VER SEÇÃOx20.0mm – (1x)

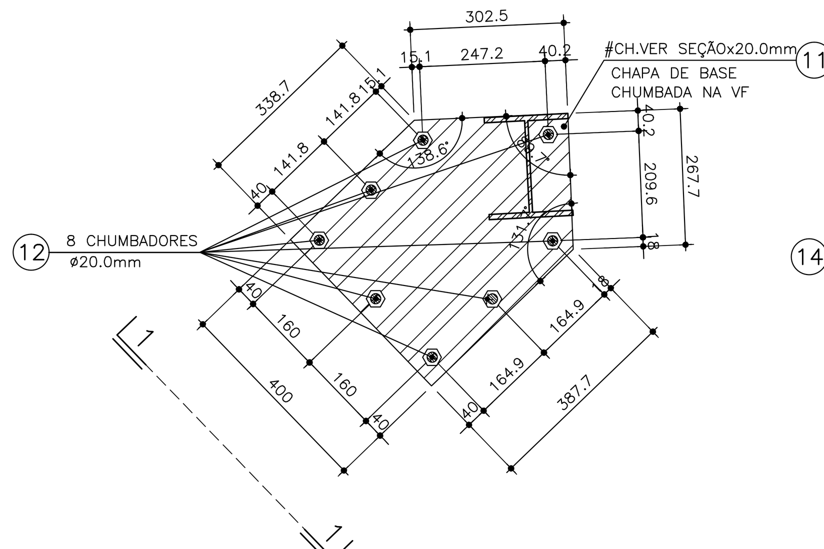

VISTA 1:1
ESCALA – 1:10

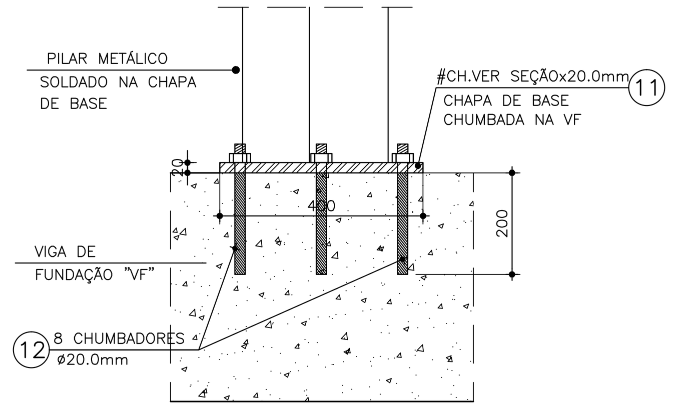

DETALHE DE FIXAÇÃO DOS PILARES (01X)
ESCALA – 1:10

(13)

PM7– (x1) "PILARES TIPO–01"
"VER LOCAÇÃO EM FORMA"
#CH. VER SEÇÃO x20.0mm – (1x)

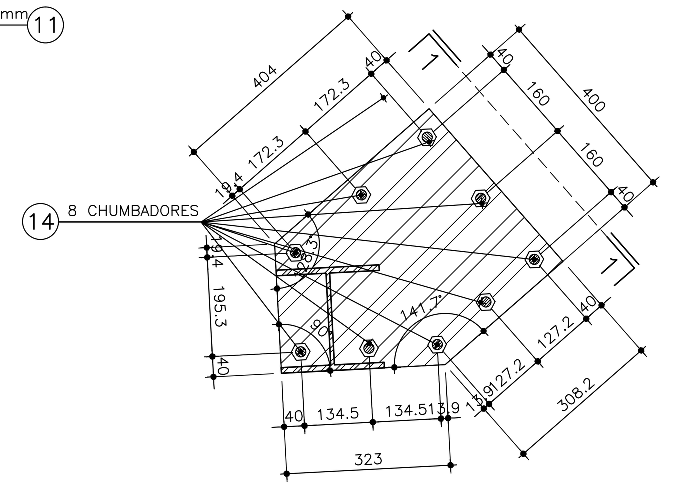

VISTA 1:1
ESCALA – 1:10

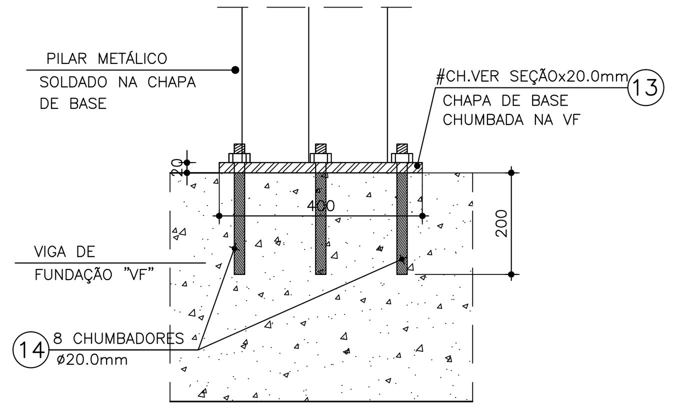

DETALHE DE FIXAÇÃO DOS PILARES (01X)
ESCALA – 1:10

(15)

PM9 – (x1) "PILARES TIPO–02"
"VER LOCAÇÃO EM FORMA"
#CH. VER SEÇÃOx20.0mm – (1x)

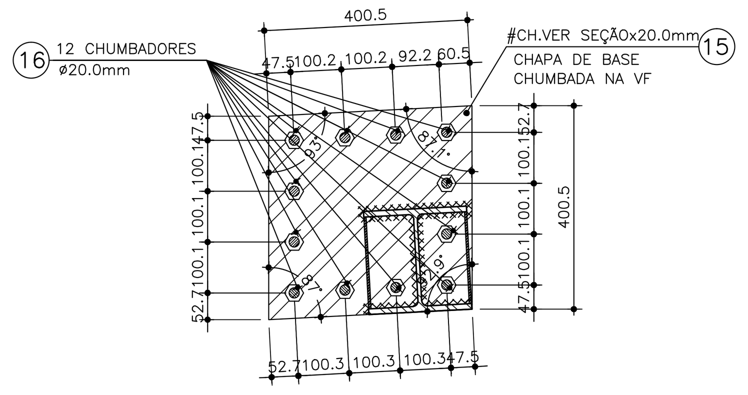

VISTA
ESCALA – 1:10

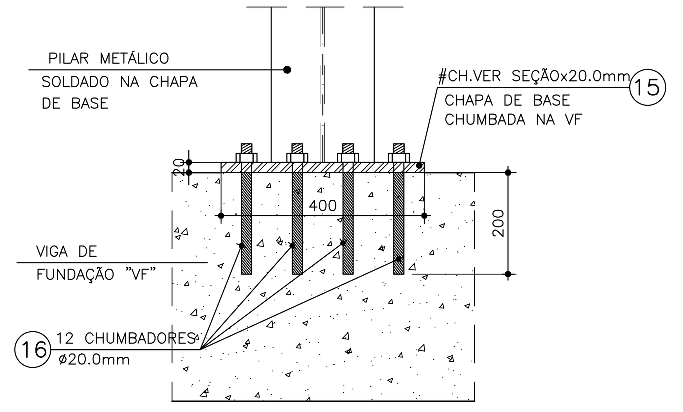

DETALHE DE FIXAÇÃO DOS PILARES (01X)
ESCALA – 1:10

(17)

PM12– (x1) "PILARES TIPO–05"
"VER LOCAÇÃO EM FORMA"
#CH. VER SEÇÃOx20.0mm – (1x)

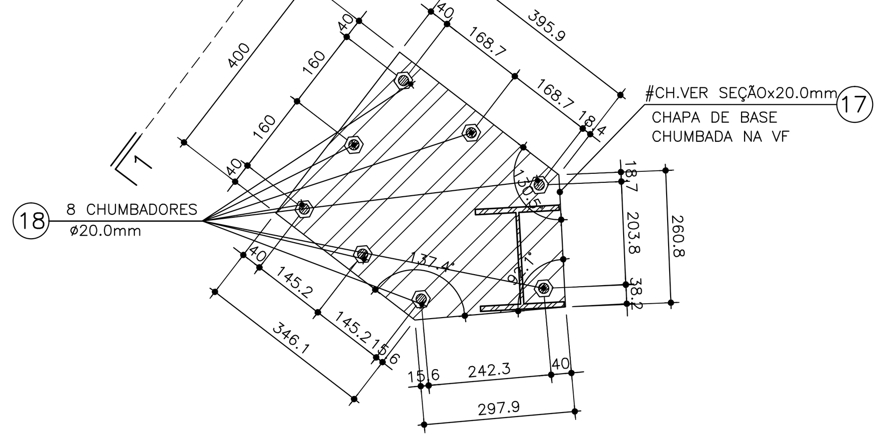

VISTA 1:1
ESCALA – 1:10

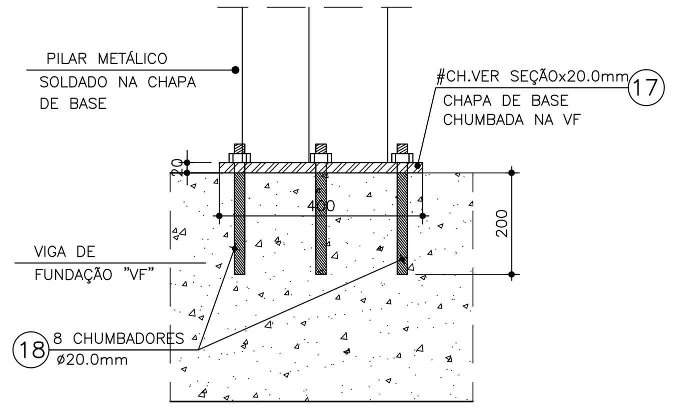

DETALHE DE FIXAÇÃO DOS PILARES (02X)
ESCALA – 1:10

(19)

PM100/PM101– (x2)
"VER LOCAÇÃO EM FORMA"
#CH. 200x200x10.0mm – (02x)

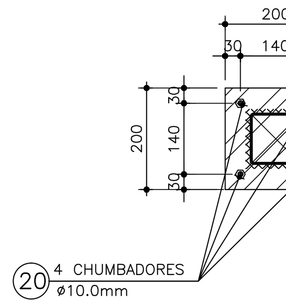

VISTA
ESCALA – 1:10

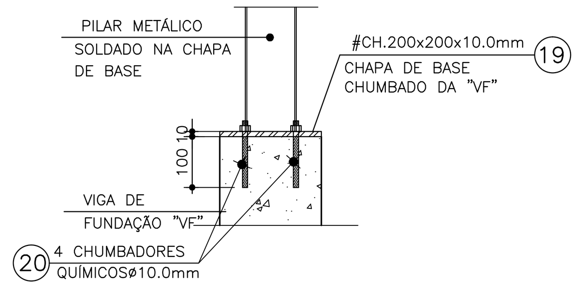

DETALHE DE FIXAÇÃO DOS PILARES (02X)
ESCALA – 1:10

(19)

PM102 A PM103 – (x2)
"VER LOCAÇÃO EM FORMA"
#CH. 200x200x10.0mm – (02x)

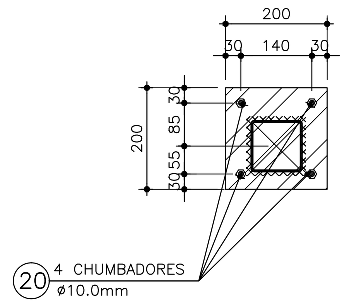

VISTA
ESCALA – 1:10

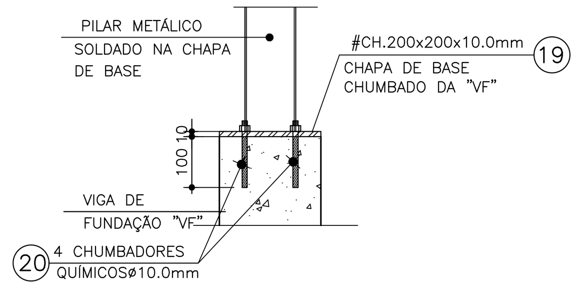

IMPORTANTE: CONFERIR COTAS NO LOCAL ANTES DA COMPRA E MONTAGEM DA ESTRUTURA, REVER O QUADRO RESUMO.

Norma de aço laminado: ABNT NBR 8800:2008 — Aço laminado: A–572 345MPa
Norma de aço dobrado: NBR 14762: 2001 — Aço dobrado: A–36

PESO TOTAL DE AÇO: 343,69 Kgf

N°	Refer.	Especificações	Material	Quant.	Peso
20	BASE DOS PILARES	CHUMBADORES QUÍMICOS ø 10.0mm	A–36	16 und	– kgf
19	BASE DOS PILARES	#200 x 200 x 10.0 mm – 3,14 kgf/und	A–36	04 und	12,56 kgf
18	BASE DOS PILARES	CHUMBADORES QUÍMICOS ø 20.0mm	A–36	08 und	– kgf
17	BASE DOS PILARES	#Ver Seção x 20.0 mm – 29,39 kgf/und	A–36	01 und	29,39 kgf
16	BASE DOS PILARES	CHUMBADORES QUÍMICOS ø 20.0 mm	A–36	12 und	– kgf
15	BASE DOS PILARES	#Ver Seção x 20.0 mm – 25,17 kgf/und	A–36	01 und	25,17 kgf
14	BASE DOS PILARES	CHUMBADORES QUÍMICOS ø 20.0mm	A–36	08 und	– kgf
13	BASE DOS PILARES	#Ver Seção x 20.0 mm – 28,81 kgf/und	A–36	01 und	28,81 kgf
12	BASE DOS PILARES	CHUMBADORES QUÍMICOS ø 20.0mm	A–36	08 und	– kgf
11	BASE DOS PILARES	#Ver Seção x 20.0 mm – 29,15 kgf/und	A–36	01 und	29,15 kgf
10	BASE DOS PILARES	CHUMBADORES QUÍMICOS ø 20.0 mm	A–36	08 und	– kgf
9	BASE DOS PILARES	#Ver Seção x 20.0 mm – 25,10 kgf/und	A–36	02 und	50,20 kgf
8	BASE DOS PILARES	CHUMBADORES QUÍMICOS ø 25.0mm	A–36	08 und	– kgf
7	BASE DOS PILARES	#Ver Seção x 25.0 mm – 31,44 kgf/und	A–36	02 und	62,88 kgf
6	BASE DOS PILARES	CHUMBADORES QUÍMICOS ø 20.0 mm	A–36	04 und	– kgf
5	BASE DOS PILARES	#Ver Seção x 20.0 mm – 25,87 kgf/und	A–36	01 und	25,87 kgf
4	BASE DOS PILARES	CHUMBADORES QUÍMICOS ø 20.0mm	A–36	08 und	– kgf
3	BASE DOS PILARES	#Ver Seção x 20.0 mm – 25,15 kgf/und	A–36	02 und	50,30 kgf
2	BASE DOS PILARES	CHUMBADORES QUÍMICOS ø 20.0 mm	A–36	08 und	– kgf
1	BASE DOS PILARES	#Ver Seção x 20.0 mm – 29,36 kgf/und	A–36	01 und	29,36 kgf

NOTAS METÁLICAS:

1– SOLDAS ELETROLDO E–70X;
2– ESPESSURAS DO FILETE 5mm;
3– COTAS E ESPESSURAS EM MILIMETROS;
4– CONSULTAR O PROJETISTA EM CASO DE DUVIDAS.

SOLDAGEM

AÇO \ PROCESSO	ELETRODO REVESTIDO	MIG/MAG	ARCO SUBMERSO	ELETRODO TUBULAR
ASTM A 588 OU USISAC 300	E 7018 W E 7018 G	ER 8018 S–G	F7AO EW	E80T1 W E71T8 Ni1

PINTURA	ATMOSFERA MARÍTIMA
PREPARO DA SUPERFÍCIE	JATEAMENTO ABRASIVO SECO, ATÉ O PADRÃO Sa 3
TINTA DE FUNDO	PRIMER EPOXÍDICO RICO EM ZINCO 1 DEMÃO, 75 µm
TINTA INTERMEDIÁRIA	ESMALTE EPOXÍDICO, 1 DEMÃO, 125 µm
TINTA DE ACABAMENTO	ESMALTE POLIURETÂNICO, ALIFÁTICO, 1 DEMÃO, 75 µm
ESPESSURA TOTAL RECOMENDADA (BASE SECA)	275 mµ
EXPECTATIVA DE DURABILIDADE	7–11 ANOS
OBSERVAÇÕES	BOA RESISTÊNCIA À CALCINAÇÃO

CONFIGURAÇÃO P/ PLOTAGEM

N° DA COR	N° DA PENA	ESP. DA PENA
1	7	0,25
2	7	0,20
3	7	0,10
4	7	0,60
5	7	0,45
6	7	0,20
7	7	0,35
8	7	0,25
9	7	0,25
10	7	0,10
11	7	0,10
12	7	0,20
13	7	0,20
14	7	0,20
15	7	0,20
16	7	0,20

FATOR P/PLOTAR 10
ESCALA P/PLOTAR 50

REV	POR	DATA	DESCRIÇÃO
00	MS	SET/2019	EMISSÃO INICIAL

REVISÕES

ASSINATURAS:
PROPRIETÁRIO — PROJETO — CONSTRUÇÃO

CONSTRUÇÃO:
REFORMA E AMPLIAÇÃO - SESC

ENDEREÇO: AV. BOULEVARD CASTILHO FRANÇA, 722 - CAMPINA, BELÉM.

PROPRIETÁRIO: SERVIÇO SOCIAL DO COMERCIO - SESC

TIPO DA CONSTRUÇÃO: ASSISTENCIAL/EDUCACIONAL
PROJETO: ESTRUTURAL

AUTOR DO PROJETO:	DESENHISTA:	ÁREA:		PRANCHA:
ENGº MARCELLO SANGUINETTI	GBM	DETALHES DAS CHAPAS DE BASE DOS PILARES		EST
ESCALA: 1:50	DATA: SETEMBRO/2019	CÓDIGO DO PROJETO: SESCAC_EST_02_FDDT_R0.dwg	ETAPA: PE	02/11

EMPRESA: GBM ENGENHARIA E ARQUITETURA GEORGES MILCENT ARQUITETO

RESPONSÁVEL TÉCNICO: ENGº MARCELLO SANGUINETTI CREA: 26801-D PE