PLANTA DE IMPLANTAÇÃO - ALIMENTAÇÃO DE CABEAMENTO ESTRUTURADO
ESCALA 1/200

LEGENDA:

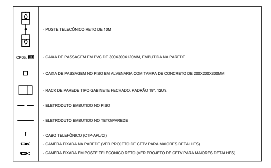

## LAYOUT DO RACK - RACK DE PAREDE 12U's

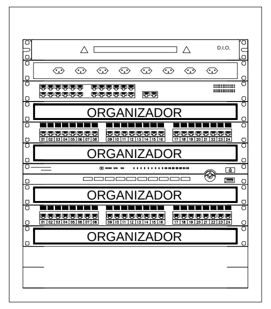


<- 1 - DISTRIBUIDOR INTERNO OPTICO(DIO) (1U)
<-RÉGUA (NA PARTE POSTERIOR)
<-SWITCH DE 24 PORTAS (1U)
<-ORGANIZADOR 1U+ PAINEL DE FECHAMENTO
<-PATCHE PANEL DE 24 PORTAS (1U)
<-ORGANIZADOR 1U+ PAINEL DE FECHAMENTO
<-NVR 16 PORTAS (1U)
<-ORGANIZADOR 1U+ PAINEL DE FECHAMENTO
<-PATCHE PANEL DE 24 PORTAS (1U) - EXCLUSIVO PARA VOZ
<-ORGANIZADOR 1U+ PAINEL DE FECHAMENTO

1. A SABER DOS ELETRODUTOS:
 1.1. ELETRODUTOS NÃO DIMENSIONADOS SERÃO DE Ø20mm;
 1.2. OS ELETRODUTOS DEVERÃO SER DE PVC RÍGIDO QUANDO EMBUTIDO NO FORRO, NA LAJE, NO PISO OU EM ALVENARIA;
 1.3. UTILIZAR CURVAS DE RAIO LONGO PADRÃO COMÉRCIAL E NUNCA JOELHOS;
2. A SABER DAS CAIXAS DE PASSAGEM E DISTRIBUIÇÃO:
 2.1. OS TRECHOS ENTRE CAIXAS NÃO DEVERÃO CONTER MAIS DO QUE DUAS CURVAS DE 90º, EVITANDO-SE TAMBÉM SEMPRE QUE POSSÍVEL CURVAS REVERSAS (180º).
 2.2. AS CAIXAS DE PASSAGEM EMBUTIDAS DEVERÃO SER EM PVC, JÁ PARA AS APARENTE DEVERÃO SER EM CHAPA METÁLICA, NAS DIMENSÕES INDICADAS EM PROJETO.
 2.3. AS CAIXAS DE PASSAGEM NÃO DIMENSIONADAS SERÃO 4"X4";
3. A SABER DOS CABOS:
 3.1. OS CABOS SERÃO DO TIPO UTP', CATEGORIA 6a, 4 PARES CONFORME ESPECIFICAÇÕES TÉCNICAS.
 3.2. PARA FACILITAR A IDENTIFICAÇÃO DO USO DE CADA CABO, DEVERÃO SER UTILIZADOS PREFERENCIALMENTE CABOS NA:
  3.2.1. COR VERMELHA PARA OS PATCH CORDS DE DADOS (LÓGICA);
  3.2.2. COR AZUL PARA OS PATCH CORDS DE IMAGEM (CÂMERAS);
  3.2.3. COR CINZA PARA OS PATCH CORDS DE VOZ (TELEFONIA).
 3.3. NÃO DEVEM SER EFETUADAS, EM HIPÓTESE ALGUMA, EMENDAS NOS CABOS E NEM TÃO POUCO DEVEM PASSAR JUNTAMENTE COM OS CABOS DA REDE ELÉTRICA, COM A EXCEÇÃO DOS CIRCUITOS TERMINAIS NAS ESTAÇÕES DE TRABALHO, PELO FATO DOS PONTOS ELÉTRICOS APRESENTAREM BAIXA INTERNFERÊNCIA ELETROMAGNÉTICA;
4. A SABER DOS PONTOS DE TELECOMUNICAÇÕES:
 4.1. OS PONTOS DE TELECOMUNICAÇÕES DEVERÃO SER INSTALADAS A ALTURA DE 30CM DO PISO ACABADO.
 4.2. AS TOMADAS DA REDE ESTRUTURADA SERÃO DO TIPO RJ-45, CATEGORIA 6 COM CONTATOS BANHADOS EM OURO.
 4.4. A CODIFICAÇÃO DE PINAGEM (SEQUÊNCIA DE CORES) DOS CABOS DEVERÁ SEGUIR O PADRÃO T568A PARA TODOS OS COMPONENTES DOS SISTEMA;
 4.5. OS PONTOS DEVERÃO SER IDENTIFICADOS, ATRAVÉS DE FITAS ADESIVAS CONTENDO A INDICAÇÃO DO RACK E DO PATCH PANEL, AO QUAL ESTÃO INTERLIGADOS;
 4.6. IDENTIFICAÇÃO DOS PONTOS:
  4.6.1. RX.PPXX.YY, SIGNIFICA:
   4.6.1.1. RX = INDICA O NÚMERO DO RACK AO QUAL O PONTO PERTENCE;
   4.6.1.2. PPXX = INDICA O NÚMERO DO PATCHE PANEL DO RACK AO QUAL O PONTO PERTENCE;
   4.6.1.3. YY = INDICA O NÚMERO DO PONTO NO PATCH PANEL DO RACK .
5. A SABER DOS EQUIPAMENTOS DO SISTEMA:
 5.1. A CAIXA DE DISTRIBUIÇÃO DEVERÁ SER PROVIDA DE SUPRESSORES DE SURTOS, BARRAMENTO DE COBRE, BLOCO DE ENGATE RÁPIDO M10, FIXADORES TIPO OLHAL E DEMAIS ACESSÓRIOS NECESSÁRIOS AO SEU PERFEITO FUNCIONAMENTO.
 5.2. TODOS OS EQUIPAMENTOS E QUADROS E RACKS, DEVERÃO ESTAR IDENTIFICADOS, POR MEIO DE ETIQUETAS;
6. OBSERVAÇÕES:
 6.1. TODAS AS MASSAS METÁLICAS (CAIXAS METÁLICAS, RACK E DEMAIS COMPONENTES METÁLICOS) DEVERÃO SER ADEQUADAMENTE ATERRADOS E INTERLIGADOS AO BEP. VER PROJETO DE SPDA;
 6.2. TODOS OS CABOS, ELETRODUTOS, CAIXAS E DEMAIS ELEMENTOS DA INSTALAÇÃO SERÃO NOVOS, NÃO SENDO PERMITIDO A REUTILIZAÇÃO DOS MATERIAIS EXISTENTES, SALVO AQUELES QUE DE SOBREMANEIRA ATENDEREM OS REQUISITOS MÍNIMOS ESTABELECIDOS NAS ESPECIFICAÇÕES TÉCNICAS DO PROJETO, AS NORMAS TÉCNICAS VIGENTES E CONDIÇÕES TÉCNICAS PRÉ-ESTABELECIDAS PELOS FABRICANTES;
 6.3. DEVERÃO SER EFETUADOS OS TESTE APÓS O TÉRMINO DAS INSTALAÇÕES PARA GARANTIR A CONFIABILIDADE DO SISTEMA;
 6.4. CONSULTAR MEMORIAL DESCRITIVO E ESPECIFICAÇÕES TÉCNICAS EM ANEXO, PARA MAIORES INFORMAÇÕES.

## DETALHE DE MONTAGEM DO CAIXA DE DISTRIBUIÇÃO TELEFÔNICA
SEM ESCALA

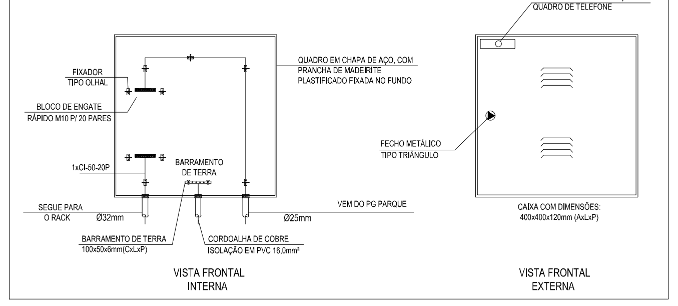


DETALHE DE POSTE ONDE SERÃO INSTALADAS AS CÂMERAS
SEM ESCALA

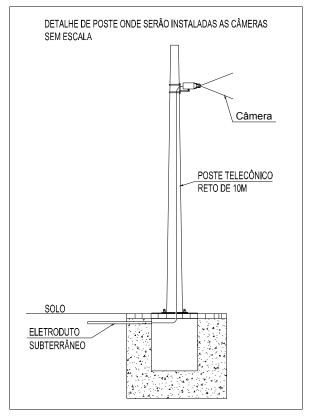


| DIMENSÕES DAS CAIXAS DE PASSAGEM (DIMENSÕES INTERNAS) | | | |
|---|---|---|---|
| TIPO | ALTURA (MM) | LARURA (MM) | PROFUNDIDADE (MM) |
| CP01 | 100 | 50 | 50 |
| CP02 | 100 | 100 | 50 |
| CP03 | 150 | 150 | 80 |
| CP04 | 200 | 200 | 120 |
| CP05 | 300 | 300 | 120 |
| CP06 | 400 | 400 | 120 |
| CP07 | 600 | 600 | 120 |
| CP08 | 800 | 800 | 120 |
| CP09 | 200 | 200 | 300 |
| CP10 | 300 | 300 | 300 |
| CP11 | 400 | 400 | 400 |
| CP12 | 600 | 600 | 700 |
| CP13 | 800 | 800 | 1000 |
| CP14 | 1000 | 1000 | 1200 |
| OBS 1: AS BORDAS/MARGENS DAS CAIXAS DE ALVENARIA SÃO DE 100mm | | | |

| DIMENSÕES DAS CAIXAS DE PASSAGEM TELEFÔNICAS (DIMENSÕES INTERNAS) | | | | |
|---|---|---|---|---|
| TIPO | Nº DE PONTOS | COMPRIMENTO (cm) | LARGURA (cm) | ALTURA (cm) |
| CP.R1 | 1 a 50 | 60 | 35 | 50 |

| INTALAÇÃO | |
|---|---|
| CÓDIGO | TIPO |
| E | EMBUTIR |
| S | SOBREPOR |

| MATERIAL | |
|---|---|
| CÓDIGO | TIPO |
| P | PVC |
| M | METÁLICA |

NOMECLATURAS DAS CAIXAS DE PASSAGEM
CP01. P.E
INDICAÇÃO DO TAMANHO DA CAIXA
INDICAÇÃO DE INSTALAÇÃO
INDICAÇÃO DE MATERIAL

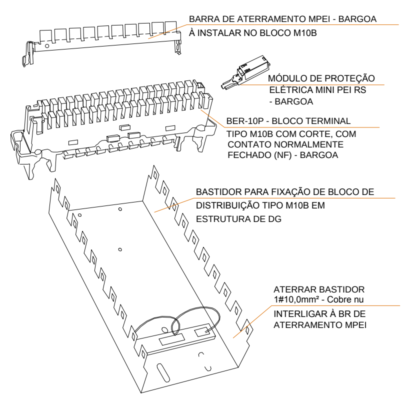


DETALHE DE INSTALAÇÃO DO BLOCO TERMINAL TIPO M10B / PROTEÇÃO ELÉTRICA E ATERRAMENTO DA ESTRUTURA
*OBS.: SÓ SERÃO UTILIZADOS OS MÓDULOS DE PROTEÇÃO ELÉTRICA NOS BLOCOS TERMINAIS DE ENTRADA QUE RECEBERÃO OS CABOS VINDOS DO DG DA CPCT.

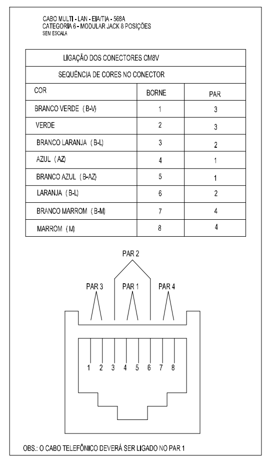

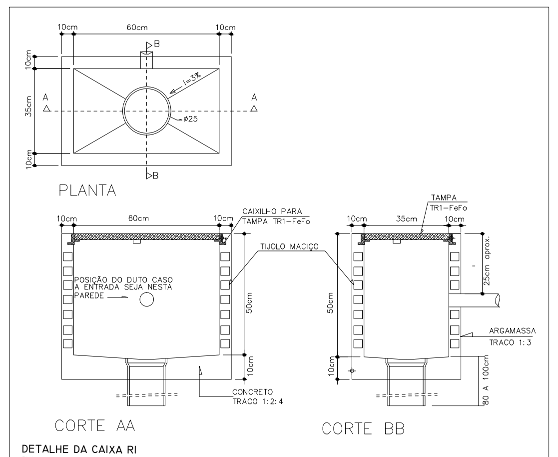


DETALHE DA CAIXA RI
PLANTA BAIXA E CORTES
SEM ESCALA

## DIAGRAMA LÓGICO

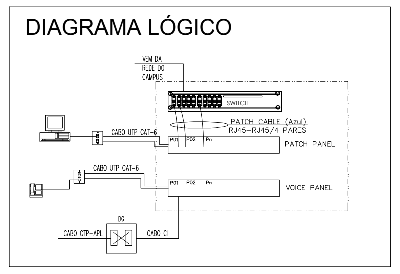


FIXAÇÃO DE CABOS NO RACK

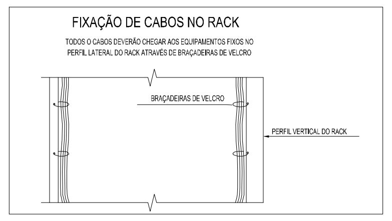

EXEMPLO DE LIGAÇÃO DA LÓGICA
SEM ESCALA

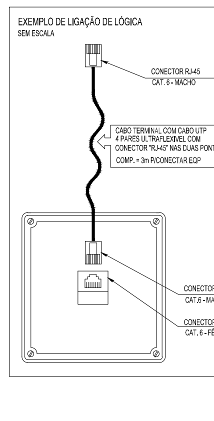


## IDENTIFICAÇÃO DOS PONTOS NOS TERMINAIS DA ÁREA DE TRABALHO - SEM ESCALA

TOMADA DUPLA RJ-45
PARA DADOS/VOZ

TOMADA DUPLA DE FORÇA
03 (TRÊS) PINOS 10A/250V

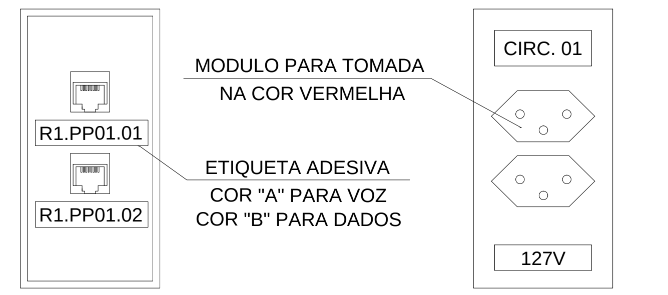


19 - DETALHE IDENTIFICAÇÃO DOS PONTOS NOS TERMINAIS DA ÁREA DE TRABALHO - SEM ESCALA

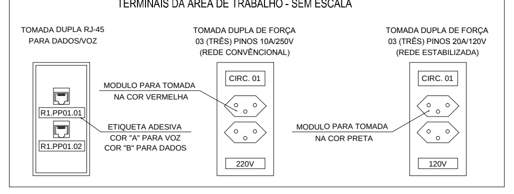

| | | | | | |
|---|---|---|---|---|---|
| 01 | ATUALIZAÇÃO DO ARQUITETÔNICO | 31/10/2018 | GEORGE TENÓRIO | WAGNER MARQUES | |
| 00 | EMISSÃO INICIAL | 24/08/2018 | GEORGE TENÓRIO | WAGNER MARQUES/ JOÃO COIMBRA | |
| REV. | MODIFICAÇÃO | DATA | AUTOR(ES) DO PROJETO | DESENHISTA(S) | APROVO |

ESPAÇO PARA APROVAÇÃO/ CARIMBO:

| ESPAÇO PARA CÁLCULO DE ÁREA: | |
|---|---|
| TERRENO IMPLANTAÇÃO DO PROJETO | 6.157,85 m² |

PROPRIETÁRIO: SESC ANANINDEUA

RESPONSÁVEL TÉCNICO:

PROJETO: GEORGE MAGNO TENÓRIO PEIXOTO / CREA 020415173-2

# PROJETO DE CABEAMENTO ESTRUTURADO

OBRA:
PARQUE AQUÁTICO DO SESC ANANINDEUA

ENDEREÇO DO EMPREENDIMENTO:
AV. HÉLIO GUEIROS, COQUEIRO, N° 110
ANANINDEUA - PA

DESENHO: WAGNER MARQUES / JOÃO COIMBRA

CLIENTE:
SERVIÇO SOCIAL DO COMÉRCIO
DEPARTAMENTO REGIONAL DO ESTADO DO PARÁ

IDENTIFICAÇÃO DO PROJETO:
PLANTA DE IMPLANTAÇÃO
LOCAÇÃO DAS CÂMERAS E PROJEÇÃO DO CAMPO DE VISÃO

Nº DA PRANCHA: CE 02/03

CODIFICAÇÃO DO ARQUIVO: 01.CE-2018.10

ESCALA: INDICADA

ESTE PROJETO NÃO PODERÁ SOFRER ALTERAÇÕES SEM ORDENS EXPRESSAS DO AUTOR.