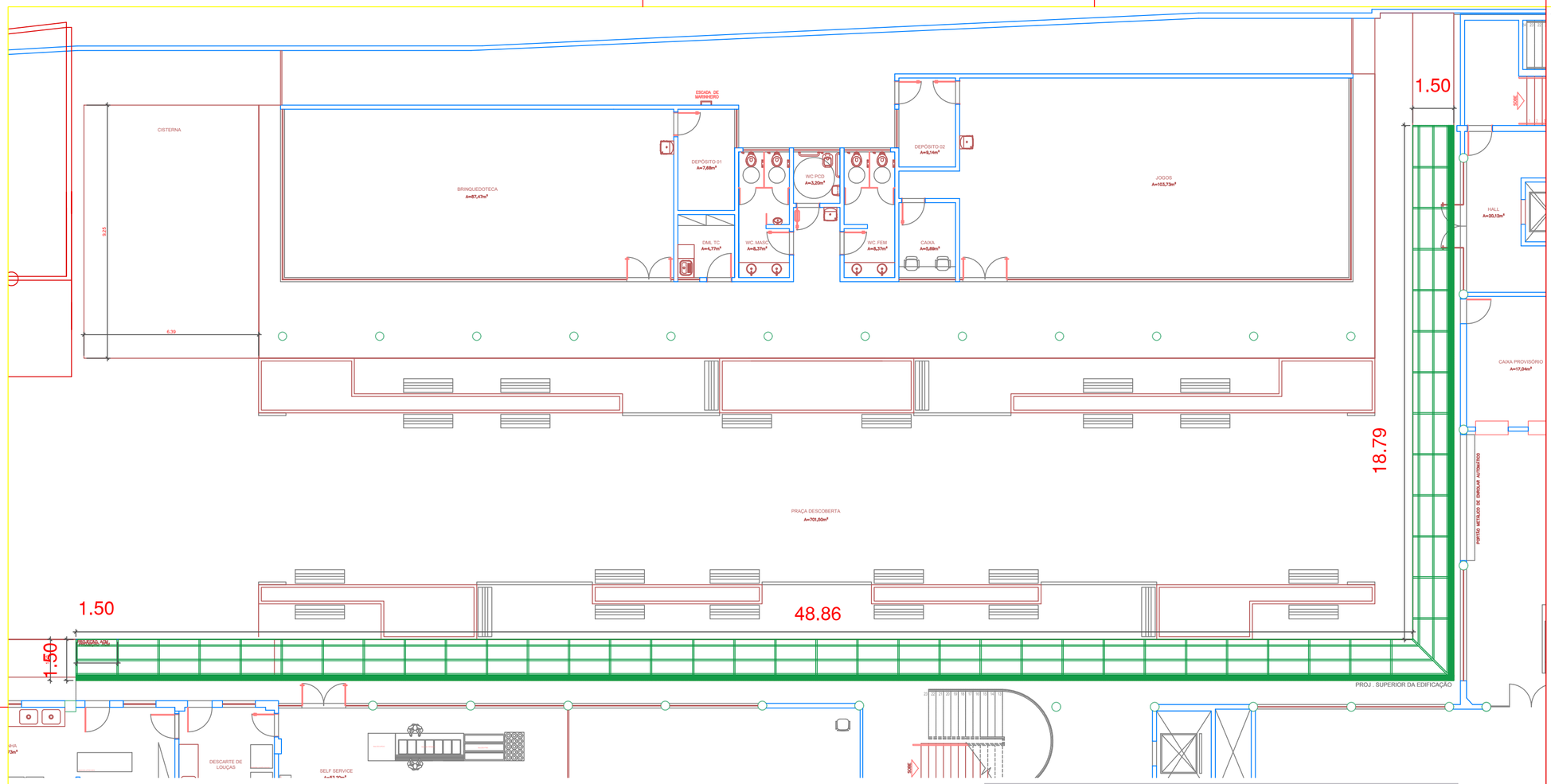

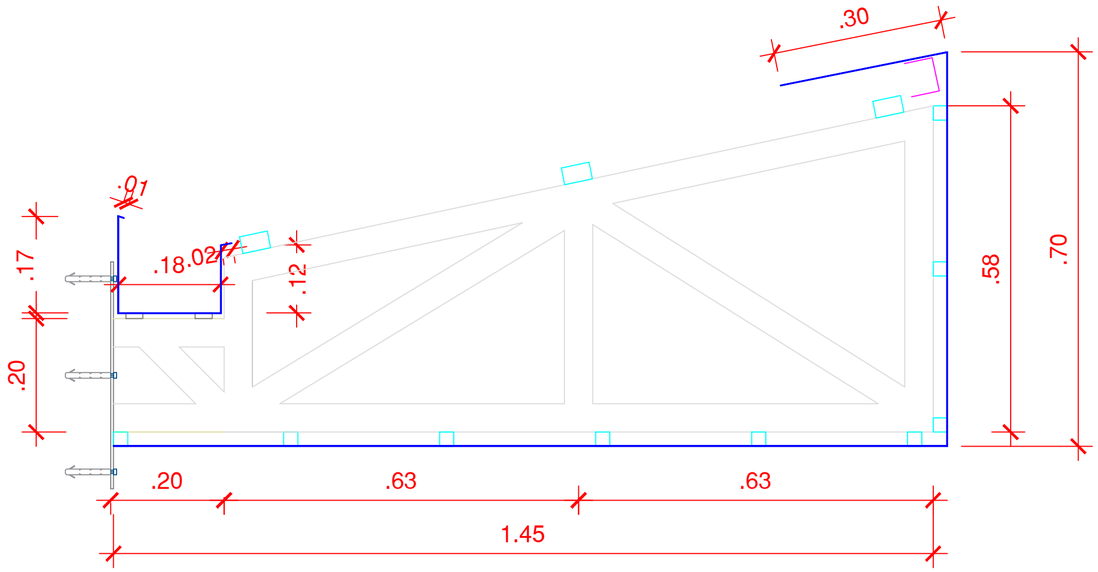

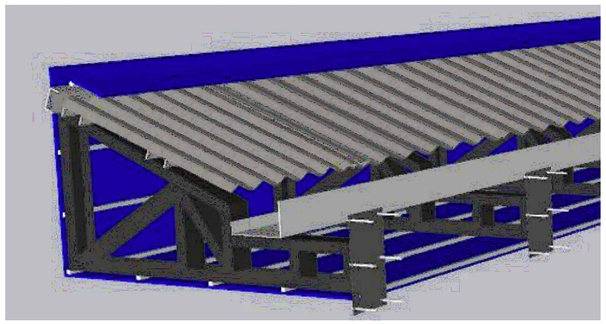

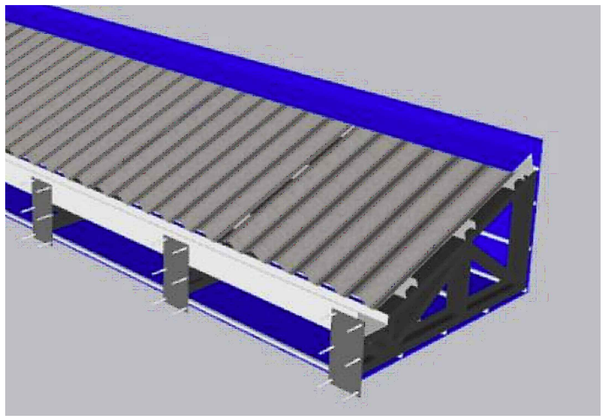

Observações:

REV.	MODIFICAÇÃO	DATA	AUTOR(ES) DO PROJETO	DESENHISTA(S)	APROVO

ESPAÇO PARA APROVAÇÃO/ CARIMBO:

ESPAÇO PARA CÁLCULO DE ÁREA:

Sesc Fecomércio Senac

OBRA:
EXECUÇÃO DE ESTRUTURAS METÁLICAS E ADEQUAÇÃO DE SISTEMAS PREDIAIS E ESPAÇOS DE CONVIVÊNCIA - SESC DOCA

ENDEREÇO DO EMPREENDIMENTO:
RUA SENADOR MANOEL BARATA, 1873 - REDUTO - BELÉM/PA - 66053-320
BELÉM - PA

IDENTIFICAÇÃO DO PROJETO:
PROJETO DE ARQUITETURA - DETALHE COBERTURA PRAÇA CENTRAL

Nº DA PRANCHA:
04/04

CODIFICAÇÃO DO ARQUIVO:
PA02_SESC-PA_DOCA_ARQUITETURA

ESCALA:
INDICADA

ESTE PROJETO NÃO PODERÁ SOFRER ALTERAÇÕES SEM ORDENS EXPRESSAS DO AUTOR.