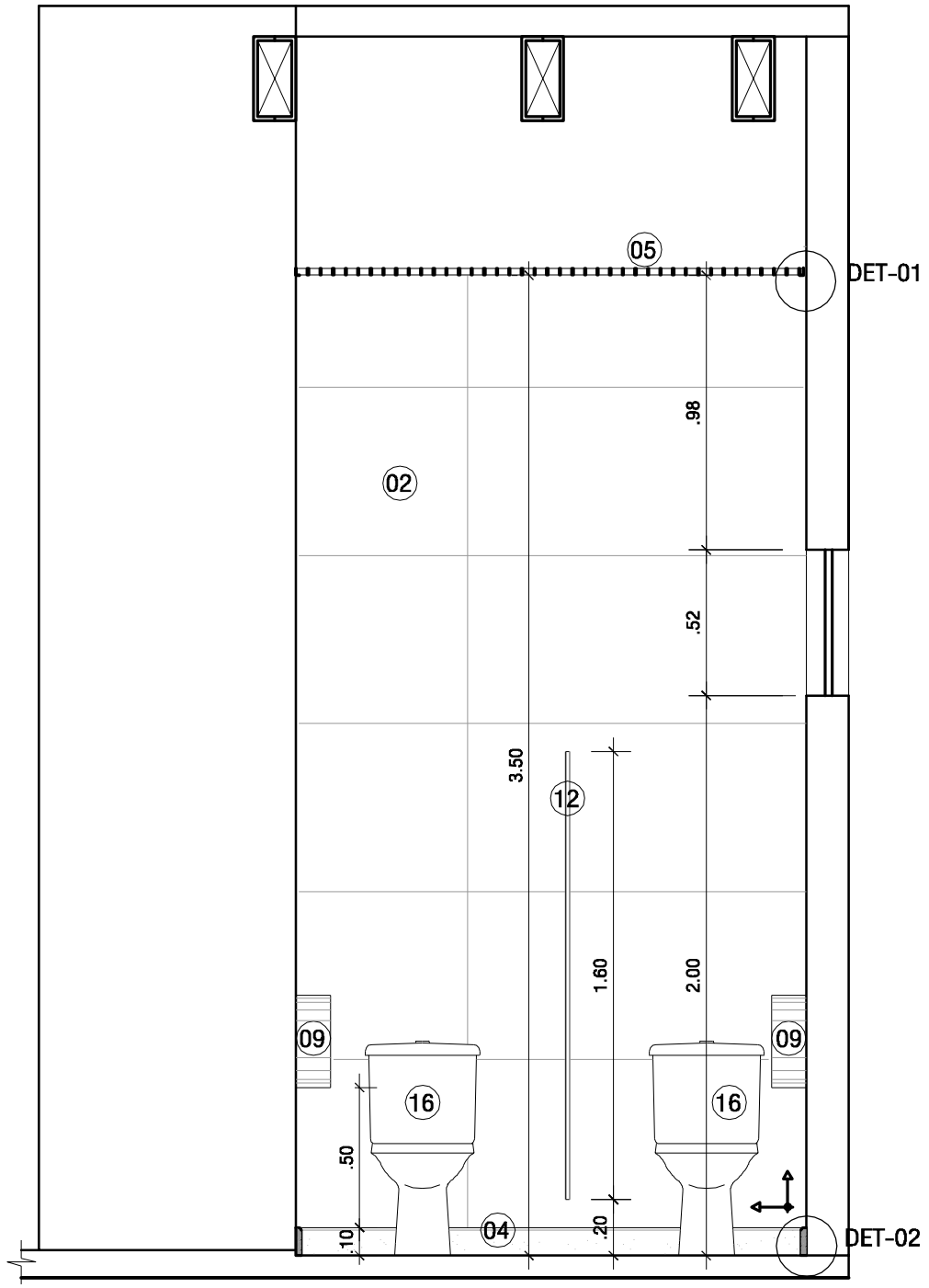

SECÇÃO C
ESCALA: 1/25

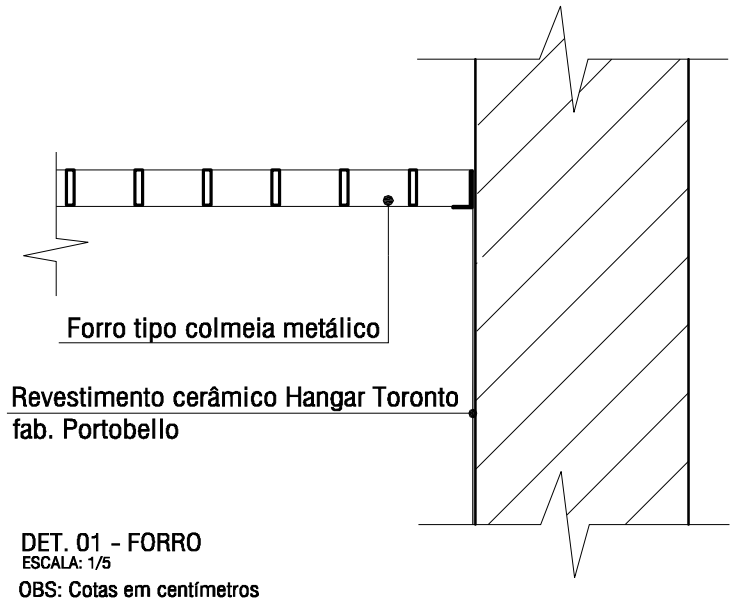

DET. 01 - FORRO
ESCALA: 1/5
OBS: Cotas em centímetros

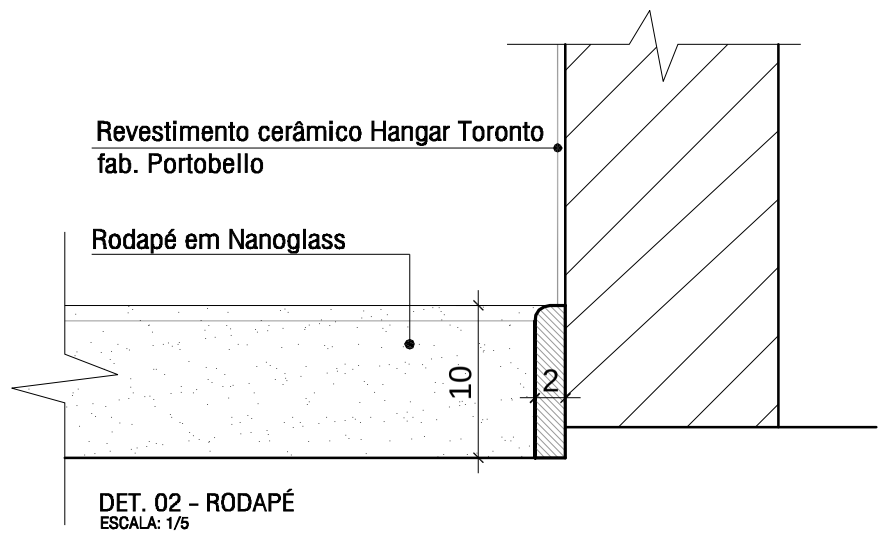

DET. 02 - RODAPÉ
ESCALA: 1/5
OBS: Cotas em centimetros

DIGITALIZADO: DEZ./2015	REVISÃO EM: DEZ./2015	IDENTIFICAÇÃO: SANITÁRIO FEMININO TÉRREO	ETAPA: DETALHAMENTO	PROJETO EXECUTIVO DE RESTAURAÇÃO, ADEQUAÇÃO E IMPLANTAÇÃO DO NOVO USO DO SESC BOULEVARD - ANEXO
DESENVOLVIMENTO GRÁFICO Autocad 2015 HARON ALMEIDA ANDREZA SANTOS	VISTO: LEILA BARBOSA	ESCALA: INDICADA	PRANCHA: SECÇÃO C e DETALHES	PROJETO ANA LEILA BARBOSA -Arquiteta e Urbanista - CAU: A11946-6 FILOMENA MATA LONGO-Arquiteta-CAU: A7729-1

PRANCHA Nº: B03 / 24

A3 - 420 x 297 mm